steinau

Steinau Basic Garagentore
Oberfläche Planar
6 exklusive Farbtöne Matt deluxe

Steinau Basic Garagentore
Made in Germany

Basic Garagentore 2020

Qualitäts-Bauelemente für Neubau und Renovierung

Steinau Basic Garagentore
Oberfläche Planar
6 exklusive Farbtöne Matt deluxe

Basic-Sektionaltore mit L-Sicke in zwei Oberflächen- und neun Farb-/Dekorausführungen

Für alle Ausführungen: auf Tormotiv, Oberfläche und Farbe abgestimmte Nebentüren

L-Sicken Tore mit matter Oberfläche Planar oder Decocolor Dekor

Oberfläche

Oberfläche Planar, CH 9016 Matt deluxe, Verkehrsweiß

Oberfläche Decocolor, lackierte Holzoptik, Dekor Golden Oak (nicht ansichtsgleich zu Decograin Oberflächen)

Farben / Dekore

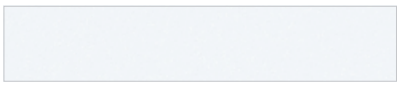

CH 9016 Matt deluxe, Verkehrsweiß

CH 9006 Matt deluxe, Weißaluminium

CH 9007 Matt deluxe, Graualuminium

CH 703 Matt deluxe, Anthrazit metallic

CH 7016 Matt deluxe, Anthrazitgrau

CH 8028 Matt deluxe, Terrabraun

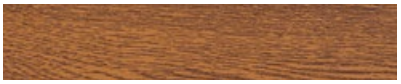

Decocolor Dekor Golden Oak

Decocolor Dekor Dark Oak

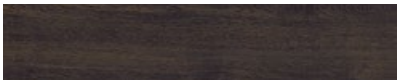

Decocolor Dekor Night Oak

Basic-Sektionaltore mit M-Sicke in zwei Oberflächen- und neun Farb-/Dekorausführungen

Die Nebentüren mit ihren schmalen Aluminium-Profilen erhalten Sie abgestimmt auf Tormotiv, Oberfläche und Farbe

M-Sicken Tore mit robuster Woodgrain Oberfläche oder Decocolor Dekor

Oberfläche

Woodgrain Oberfläche, RAL 9016, Verkehrsweiß

Oberfläche Decocolor, lackierte Holzoptik, Dekor Golden Oak (nicht ansichtsgleich zu Decograin Oberflächen)

Farben / Dekore

RAL 9016, Verkehrsweiß

RAL 9006, Weißaluminium

RAL 9007, Graualuminium

CH 703, Anthrazit metallic

RAL 7016, Anthrazitgrau

RAL 8028, Terrabraun

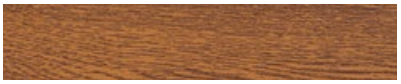

Decocolor Dekor Golden Oak

Decocolor Dekor Dark Oak

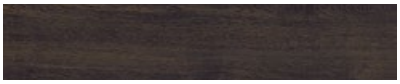

Decocolor Dekor Night Oak

Deutsche Markenqualität für eine lange Lebensdauer

Gute Wärmedämmung

Basic Garagen-Sektionaltore sind doppelwandig wärmegedämmt und durch die 42 mm dicken Lamellen angenehm laufruhig. Die Lamellen sind auf der Außenseite polyester-grundbeschichtet, 1 auf der Innenseite mit silberfarbener Verzinkung inkl. Schutzlack. 2
Dank ihrer guten Wärmedämm-Eigenschaften eignen sich die Tore besonders für an das Haus angrenzende oder ins Haus integrierte Garagen.

Optimaler Langzeitschutz

Der versprödungsresistente, 40 mm hohe Kunststoff-Zargenfuß 3 schützt Ihr Tor dauerhaft vor möglicher Korrosion – auch bei anhaltender Staunässe.
Der Zargenfuß umschließt die Zarge im Rost gefährdeten Bereich komplett. Das ist wirksamer Langzeitschutz.

Ansichtsgleichheit

Der harmonische Gesamteindruck eines Tores entsteht durch viele kleine Details. Zum Beispiel liefern wir die Sturzausgleichsblende 4 immer ansichtsgleich zur Torfarbe. Die Seitenzargen 5 sind immer in Woodgrain Oberfläche, Verkehrsweiß RAL 9016 (ansichtsgleich zur weißen Oberfläche bei Toren mit M-Sicke) beschichtet.
Für Tore mit Planar Oberfläche, farbige Tore oder Decocolor Tore sind optionale Zargenverkleidungen in der Oberfläche des Tores erhältlich.
Da passt alles zusammen.

Lieferbare Torgrößen

Torhöhen in mm	2375	2500	2750	3000	5000
2500		■			
2250		■	■	■	■
2125	■	■	■	■	■
2000	■	■		■	

Torbreiten in mm

Torbreiten bis 3000 mm Breite standardmäßig mit Z-Beschlag, optional mit N- oder L-Beschlag.
Torbreiten von 5000 mm Breite standardmäßig mit N-, optional mit L-Beschlag

Optimal aufeinander abgestimmte Komponenten

Komfort funk-ferngesteuert

Steinau Basic Garagen-Sektionaltore erhalten Sie mit dem Antrieb E 60-4 inklusive Handsender HSE 1 S3 6
Bei einer Torbreite von 5000 erhalten Sie den Antrieb P 80-4 mit dem 4-Tasten-Handsender HSE 4 S3. 7
Die bewährte, schienengeführte Antriebstechnik unterstützt den geräuscharmen Torlauf. Die zuverlässige Abschaltautomatik des Antriebs stoppt das Tor bei Hindernissen sofort.

Entschlüsselungssicherer Code

Die entschlüsselungssichere Funk-Codierung der Handsender, aus über 1 Billion Möglichkeiten, schützt zuverlässig vor unberechtigter Nutzung. Ihre individuelle Codierung lässt sich leicht auf einen weiteren Handsender übertragen. Bei Steinau finden Sie viele weitere praktische Bedienelemente, wie beispielsweise Schlüsseltaster, Funk-Fingerleser, Code- und Transpondertaster. Wir beraten Sie gern.

Automatischer Einbruchschutz

Durch die schienengeführte Antriebstechnik wird bei Steinau-Antrieben das Tor automatisch verriegelt und so wirksam gegen gewaltsames Aufhebeln geschützt. Das funktioniert rein mechanisch, bleibt also auch ohne Antriebsmotor und Stromversorgung wirksam. 8

Sichere Bedienung

Steinau Sektionaltore sind einzeln und in Kombination mit Steinau Antrieben nach den hohen Sicherheitsanforderungen der Europa-Norm 13241 geprüft und zertifiziert.

Weiteres Zubehör, optional erhältlich:

- Blenden und Verkleidungen für Sturz und Zarge
- Spezialankerset für eine einfache Tormontage.

6

7

8

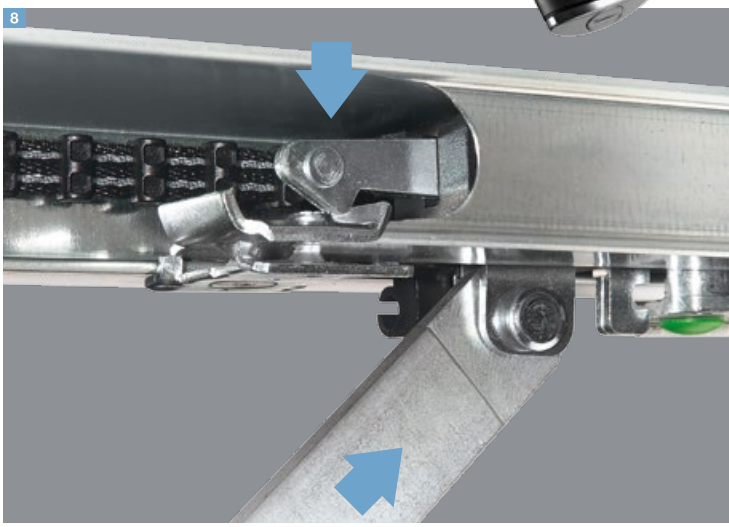

Basic-Rolltore
geringer Platzbedarf und viel Komfort

Ansichtsgleiche
Nebentüren auf Anfrage

Das Steinau-Basic Rolltor wickelt sich platzsparend in einen Kasten. Die Decke der Garage bleibt frei und kann als Stauraum genutzt werden. Sollten Sie in der Garage keinen Platz haben, kann man das Basic-Rolltor auch als Außenroller vor die Öffnung montieren. Steht ein Auto vor oder in der Garage kann das Rolltor problemlos geöffnet oder geschlossen werden.

Das Basic-Rolltor besticht durch seine schmalen Führungsschienen und den Lamellenbehang aus Aluminium. Die rollgeformten, ausgeschäumten Aluminium-Profile sind mit Dicklack beschichtet und in vielen attraktiven Farben erhältlich.
Das Bodenabschlussprofil aus stranggepresstem Aluminium wird passend zur Behangfarbe pulverbeschichtet geliefert.

Farben / Dekore für Behang

Weiß | Naturell | Graualuminium | Anthrazit

Samtbraun | Hellgrau | Dekor Golden Oak | Dekor Teak

Farben für Kasten, Führungsschiene und Schlussleiste

RAL 9016, Verkehrsweiß | RAL 9006, Weißaluminium | RAL 9007, Graualuminium | RAL 7016*, Anthrazitgrau

6768*, Braun | RAL 7035*, Lichtgrau | RAL8003*, Lehmbraun | RAL 8007, Rehbraun

* Bei matter Oberfläche, hochwetterfeste Beschichtung

Farbabweichungen zwischen Behang, Führungsschiene und Kasten sind möglich.

Weitere Farben auf Anfrage möglich.

AA BX 824

Basic-Rolltor
ein Tor für jede Garagenöffnung

Montage klassisch innen hinter dem Sturz 1

Der Torbehang des Basic-Rolltores läuft geräuscharm in den stabilen Führungsschienen auf die verkleidete Wickelwelle. Die Verkleidung schützt den Behang bei geöffnetem Tor vor Beschädigung und Verschmutzung.

Außen-Rolltor, die Lösung bei fehlendem Platz für den Innenanschlag 2

Für Garagen mit geringem Sturz und / oder geringen Seitenanschlägen erhalten Sie das Basic-Rolltor auch als außen angeschlagenes Rolltor zur Montage vor die Garagenöffnung.

Mögliche Zusatzausstattung auf Anfrage

Lieferbare Torgrößen

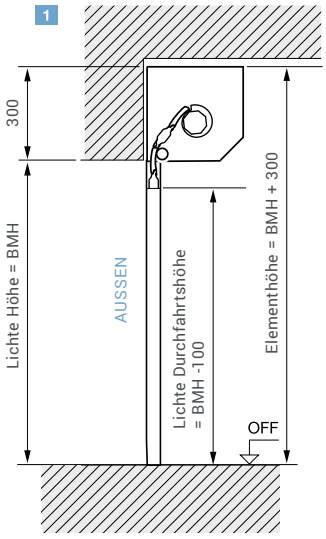

Einbau in der Garage

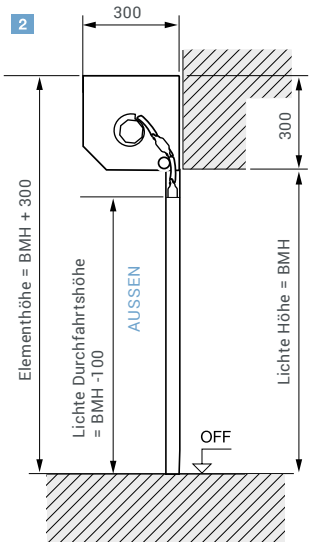

Einbau vor die Garagenöffnung, Außen-Rolltor

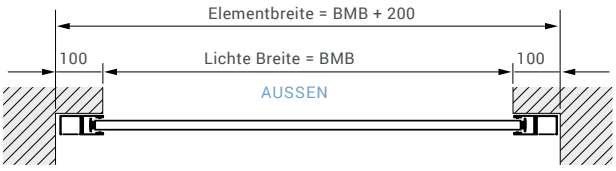

Einbau in der Garage

Torhöhen Baurichtmaß, (Bestellmaß)	2375	2500	2750	3000	5000
2500		■			
2250		■	■	■	■
2125	■	■	■	■	■
2000	■	■		■	

Torbreiten, Baurichtmaß, (Bestellmaß)

Maße in mm

Solide 77 mm Aluminium-Lamellen

Die rollgeformten, ausgeschäumten Aluminium–profile sind dicklackbeschichtet und in den Farben der Ausstattungsübersicht lieferbar. Der Rolltor-Behang ist grundsätzlich mit Arretierclipsen und speziellen Sturmankern versehen.

Ausgeschäumte Aluminium-Profile für mehr Laufruhe

Komplett umhüllt

- Kasten aus gekantetem Aluminium mit Scharnierverbindung
- allseitig geschlossen
- Oberfläche einbrennlackiert mit Schutzfolie, in abgeschrägter Ausführung 45°

Bedienkomfort mit sicherer Antriebstechnik

Elektro-Rohrmotor
- Rolltorsteuerung
- Sicherheitskontaktleiste an der HSK durch Optosensoren
- 2 Kanalfunkempfänger
- Steinau Handsender HS1

Nothandkurbel
- NHK-Motor
- Öse für abnehmbare Kurbelstange

Kompakte Maße des Rolltorkastens, 300 mm × 300 mm

steinau

Ihr Bauelemente-Partner.
Kompetent, schnell, zuverlässig.
Überall in Deutschland.

STEINAU KG
Im Ohl 14 b
59757 Arnsberg-Neheim

NIEDERLASSUNG ARNSBERG
Im Ohl 14 b
59757 Arnsberg-Neheim

NIEDERLASSUNG BERLIN
Ahornstraße 7
Gewerbegebiet an der B 101
14959 Trebbin-Thyrow

NIEDERLASSUNG FRANKFURT
Neuweg 6
64521 Groß-Gerau

NIEDERLASSUNG GOTHA
Am Marbach 2
Gewerbegebiet
99869 Tüttleben

NIEDERLASSUNG HAMBURG
Storchenweg 13
Gewerbegebiet Ost
21217 Seevetal-Meckelfeld

NIEDERLASSUNG KOBLENZ
Lohmannstraße 23
Gewerbepark an der B 9
56626 Andernach

NIEDERLASSUNG LEIPZIG
Am Stockweg 6
04668 Grimma

NIEDERLASSUNG MÜNCHEN
Gewerbering 9
82140 Olching

NIEDERLASSUNG NÜRNBERG
Weinhütten 8
91330 Eggolsheim

NIEDERLASSUNG STUTTGART
Mühlbachstr. 4
71522 Backnang-Waldrems

NIEDERLASSUNG WÜLFRATH
Fortunastraße 4
Gewerbegebiet Fliethe
42489 Wülfrath

steinau.com 05.20/G.10

Urheberrechtlich geschützt. Nachdruck, auch auszugsweise, nur mit unserer Genehmigung.